NENSHI

РАЗРЯДНИКИ ГАЗОНАПОЛНЕННЫЕ КЕРАМИЧЕСКИЕ 2-Х ЭЛЕКТРОДНЫЕ

- 5КА\5А
- Размер 5х5 мм.
- Напряжение пробоя 75В, 90В, 230В, 350В

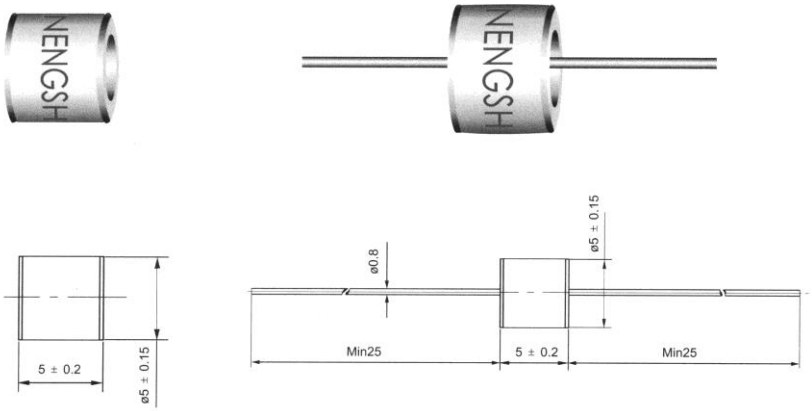

Безвыводые	NS2R-75S	NS2R-90S	NS2R-230S	NS2R-350C
Выводные	NS2R-75SL	NS2R-90SL	NS2R-230SL	NS3R-350SL
Статическое напряжение пробоя (В)	75	90	230	350
Допустимое расхождение параметра (%)	± 20	± 20	± 20	± 20
Динамическое напряжение 1 кВ/мкс (В)	⩽ 650	⩽ 700	⩽ 750	⩽ 900
Максимальная амплитуда тока 8/20мкс (кА)	5	5	5	5
Амплитуда тока 50Гц (А)	5	5	5	5
Сопротивление изоляции (Ω)	$>10^9$	$>10^9$	$>10^9$	$>10^9$
Межэлектродная статическая ёмкость (Пф)	⩽ 1.5	⩽ 1.5	⩽ 1.5	⩽ 1.5

● 5КА\5А
● Размер 5,5х6 мм.
● Напряжение пробоя 75В, 90В, 145В, 230В, 250В, 300В, 350В, 470В, 600В

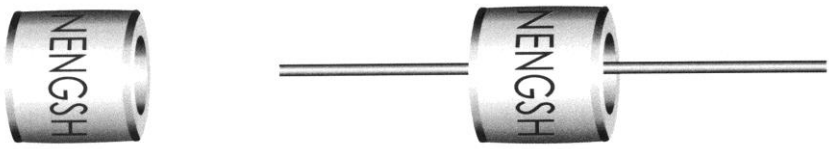

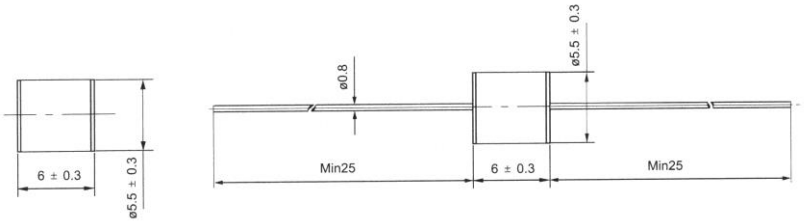

Безвыводные	NS2R-75AB	NS2R-90AB	NS2R-145AB	NS2R-230AB	NS2R-250AB	NS2R-300AB	NS2R-350AB	NS2R-470AB	NS2R-600AB
Выводные	NS2R-75ABL	NS2R-90ABL	NS2R-145ABL	NS2R-230ABL	NS2R-250ABL	NS2R-300ABL	NS2R-350ABL	NS2R-470ABL	NS2R-600ABL
Статическое напряжение пробоя (В)	75	90	145	230	250	300	350	470	600
Допустимое расхождение параметра (%)	± 20	± 20	± 20	± 20	± 20	± 20	± 20	± 20	± 20
Динамическое напряжение 1 кВ/мкс (В)	⩽ 650	⩽ 700	⩽ 700	⩽ 750	⩽ 800	⩽ 850	⩽ 850	⩽ 850	⩽ 1,000
Максимальная амплитуда тока 8/20мкс (кА)	5	5	5	5	5	5	5	5	5
Импульсная стойкость 10/1000мкс (А)	100	100	100	100	100	100	100	100	100
Амплитуда тока 50 Гц (А)	5	5	5	5	5	5	5	5	5
Сопротивление изоляции (Ω)	$>10^9$	$>10^9$	$>10^9$	$>10^9$	$>10^9$	$>10^9$	$>10^9$	$>10^9$	$>10^9$
Межэлектродная статическая ёмкость (Пф)	⩽ 1.5	⩽ 1.5	⩽ 1.5	⩽ 1.5	⩽ 1.5	⩽ 1.5	⩽ 1.5	⩽ 1.5	⩽ 1.5

● 5КА\5А
● Размер 8х6 мм.
● Напряжение пробоя 75В, 90В, 145В, 230В, 250В, 350В, 470В, 600В

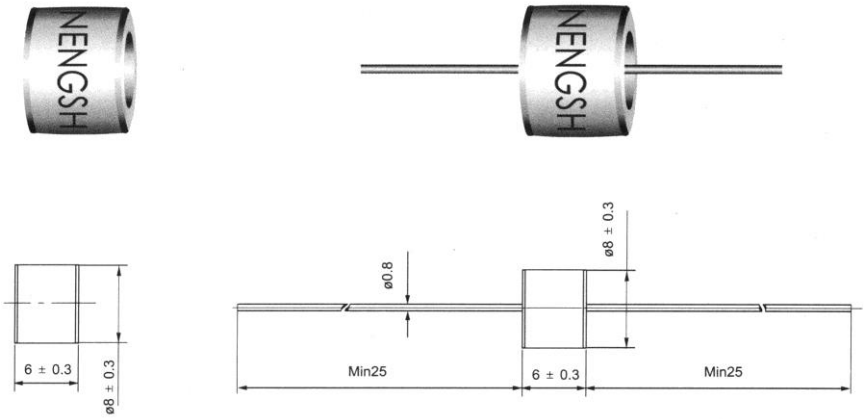

Безвыводные	NS2R-75A-N	NS2R-90A-N	NS2R-145A-N	NS2R-230A-N	NS2R-250A-N	NS2R-350A-N	NS2R-470A-N	NS2R-600A-N
Выводные	NS2R-75A1-N	NS2R-90A1-N	NS2R-145A1-N	NS2R-230A1-N	NS2R-250A1-N	NS2R-350A1-N	NS2R-470A1-N	NS2R-600A1-N
Статическое напряжение пробоя (В)	75	90	145	230	250	350	470	600
Допустимое расхождение параметра (%)	± 20	± 20	± 20	± 20	± 20	± 20	± 20	± 20
Динамическое напряжение 1кВ/мкс (В)	< 650	< 700	< 700	< 750	< 800	< 850	< 850	< 1000
Максимальная амплитуда тока 8/20мкс (кА)	5	5	5	5	5	5	5	5
Амплитуда тока 50Гц (А)	5	5	5	5	5	5	5	5
Сопротивление изоляции (Ω)	$>10^{10}$	$>10^{10}$	$>10^{10}$	$>10^{10}$	$>10^{10}$	$>10^{10}$	$>10^{10}$	$>10^{10}$
Межэлектродная статическая ёмкость (Пф)	< 1.5	< 1.5	< 1.5	< 1.5	< 1.5	< 1.5	< 1.5	< 1.5

● 10КА\10А
● Размер 8х6 мм.
● Напряжение пробоя 75В, 90В, 145В, 230В, 250В, 350В, 470В, 600В

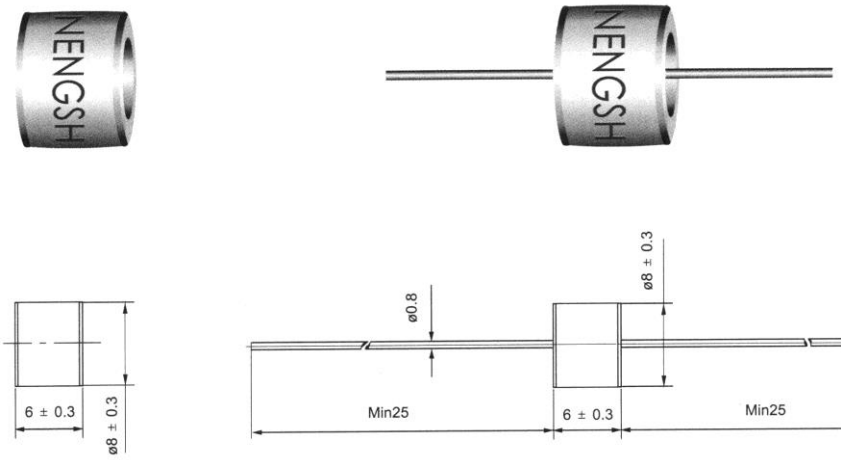

Безвыводные	NS2R-75A-M	NS2R-90A-M	NS2R-145A-M	NS2R-230A-M	NS2R-250A-M	NS2R-350A-M	NS2R-470A-M	NS2R-600A-M
Выводные	NS2R-75A1-M	NS2R-90A1-M	NS2R-145A1-M	NS2R-230A1-M	NS2R-250A1-M	NS2R-350A1-M	NS2R-470A1-M	NS2R-600A1-M
Статическое напряжение пробоя (В)	75	90	145	230	250	350	470	600
Допустимое расхождение параметра (%)	± 20	± 20	± 20	± 20	± 20	± 20	± 20	± 20
Динамическое напряжение 1 кВ/мкс (В)	< 650	< 700	< 700	< 750	< 800	< 850	< 850	< 1000
Максимальная амплитуда тока 8/20мкс (кА)	10	10	10	10	10	10	10	10
Амплитуда тока 50Гц (А)	10	10	10	10	10	10	10	10
Сопротивление изоляции (Ω)	$>10^{10}$	$>10^{10}$	$>10^{10}$	$>10^{10}$	$>10^{10}$	$>10^{10}$	$>10^{10}$	$>10^{10}$
Межэлектродная статическая ёмкость (Пф)	< 1.5	< 1.5	< 1.5	< 1.5	< 1.5	< 1.5	< 1.5	< 1.5

● 5КА\5А 2,5КА/2,5А
● Размер 8х8 мм.
● Напряжение пробоя 800В, 1000В, 1500В, 2400В, 3000В, 3500В

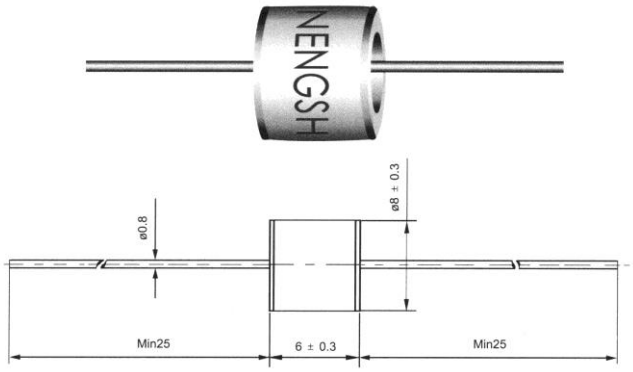

Выводные	NS2R-800H	NS2R-1000H	NS2R-1500H	NS2R-2400H	NS3R-3000H	NS3R-3500H
Статическое напряжение пробоя (В)	800	1000	1500	2400	3000	3500
Допустимое расхождение параметра (%)	± 20	± 20	± 20	± 20	± 20	± 20
Динамическое напряжение 1 кВ/мкс (В)	< 1200	< 1500	< 2200	< 3000	< 4000	< 5000
Максимальная амплитуда тока 8/20мкс (кА)	5	5	5	2.5	2.5	2.5
Амплитуда тока 50Гц (А)	5	5	5	5	5	5
Сопротивление изоляции (Ω)	$>10^{10}$	$>10^{10}$	$>10^{10}$	$>10^{10}$	$>10^{10}$	$>10^{10}$
Межэлектродная статическая ёмкость (Пф)	< 1.5	< 1.5	< 1.5	< 1.5	< 1.5	< 1.5

● 5KA\5A
● Размер 5x7,6 мм.
● Напряжение пробоя 90В, 230В

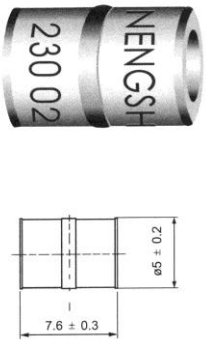

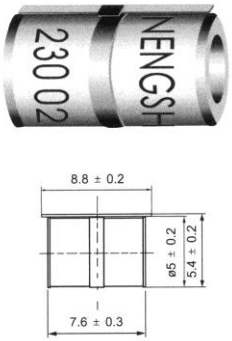

Безвыводные	NS3R-90C	NS3R-230C
Безвыводные с термозащитой	NS3R-90C-F	NS3R-230C-F
Статическое напряжение пробоя (В)	90	230
Допустимое расхождение параметра (%)	± 20	± 20
Динамическое напряжение 1 кВ/мкс (В)	⩽ 600	⩽ 800
Максимальная амплитуда тока 8/20мкс (кА)	5	5
Амплитуда тока 50Гц (А)	5	5
Сопротивление изоляции (Ω)	$>10^9$	$>10^9$
Межэлектродная статическая ёмкость (Пф)	⩽ 2	⩽ 2

NENSHI

РАЗРЯДНИКИ ГАЗОНАПОЛНЕННЫЕ КЕРАМИЧЕСКИЕ 3-Х ЭЛЕКТРОДНЫЕ

- 5КА\5А
- Размер 6х8 мм.
- Напряжение пробоя 90В, 230В, 350В

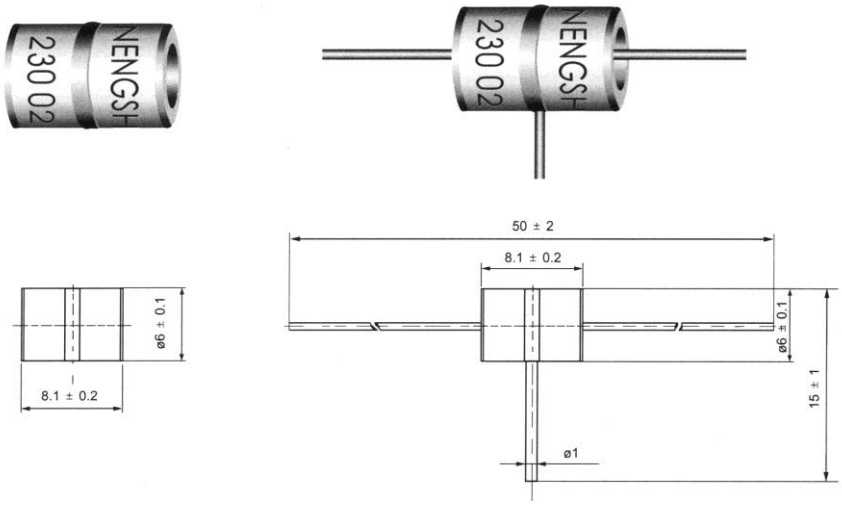

Безвыводные	NS3R-90A-A1	NS3R-230A-A1	NS3R-350A-A1
Выводные	NS3R-90At-B	NS3R-230At-B	NS3R-350At-B
Статическое напряжение пробоя (В)	90	230	350
Допустимое расхождение параметра (%)	± 20	± 20	± 20
Динамическое напряжение 1 кВ/мкс (В)	⩽ 600	⩽ 700	⩽ 900
Максимальная амплитуда тока 8/20мкс (кА)	5	5	5
Амплитуда тока 50Гц (А)	5	5	5
Сопротивление изоляции (Ω)	$>10^9$	$>10^9$	$>10^9$
Межэлектродная статическая ёмкость (Пф)	⩽ 2	⩽ 2	⩽ 2

● 10КА\10А
● Размер 7,5х11 мм.
● Напряжение пробоя 90В, 150В, 230В, 250В, 300В, 350В, 400В, 550В

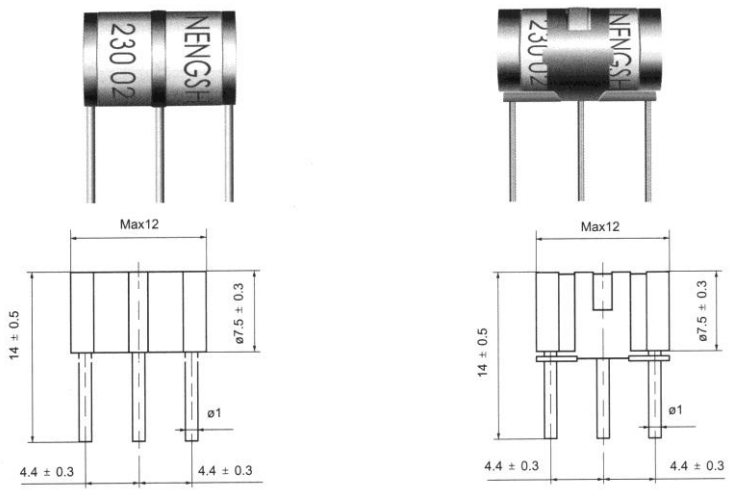

Выводные	NS3R-90AW-D	NS3R-150AW-D	NS3R-230AW-D	NS3R-250AW-D	NS3R-300AW-D	NS3R-350AW-D	NS3R-400AW-D	NS3R-550AW-D
Выводные с термозащитой	NS3R-90F	NS3R-150F	NS3R-230F	NS3R-250F	NS3R-300F	NS3R-350F	NS3R-400F	NS3R-550F
Статическое напряжение пробоя (В)	90	150	230	250	300	350	400	550
Допустимое расхождение параметра (%)	± 20	± 20	± 20	± 20	± 20	± 20	± 20	± 20
Динамическое напряжение 1 кВ/мкс (В)	< 700	< 700	< 700	< 700	< 800	< 800	< 850	< 1000
Максимальная амплитуда тока 8/20мкс (кА)	10	10	10	10	10	10	10	10
Амплитуда тока 50Гц (А)	10	10	10	10	10	10	10	10
Сопротивление изоляции (Ω)	$>10^{10}$	$>10^{10}$	$>10^{10}$	$>10^{10}$	$>10^{10}$	$>10^{10}$	$>10^{10}$	$>10^{10}$
Межэлектродная статическая ёмкость (Пф)	< 3	< 3	< 3	< 3	< 3	< 3	< 3	< 3

● 10КА\10А
● Размер 8х10 мм.
● Напряжение пробоя 90В, 230В, 350В

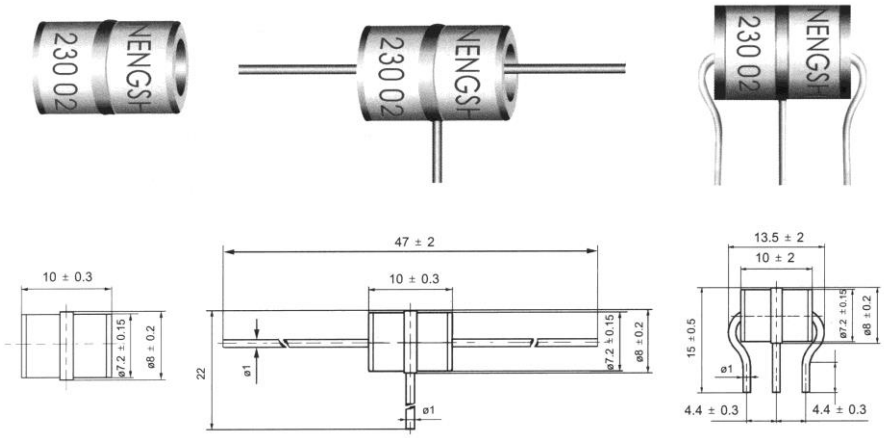

Безвыводные	NS3R-90G	NS3R-230G	NS3R-350G
Выводные	NS3R-90GT	NS3R-230GT	NS3R-350GT
С формованными выводами	NS3R-90GB	NS3R-230GB	NS3R-350GB
Статическое напряжение пробоя (В)	90	230	350
Допустимое расхождение параметра (%)	± 20	± 20	± 20
Динамическое напряжение 1 кВ/мкс (В)	⩽ 600	⩽ 700	⩽ 900
Максимальная амплитуда тока 8/20мкс (кА)	10	10	10
Амплитуда тока 50Гц (А)	10	10	10
Сопротивление изоляции (Ω)	$>10^{10}$	$>10^{10}$	$>10^{10}$
Межэлектродная статическая ёмкость (Пф)	⩽ 2	⩽ 2	⩽ 2

● 10КА\10А
● Размер 8х10 мм.
● Напряжение пробоя 90В, 230В, 350В.

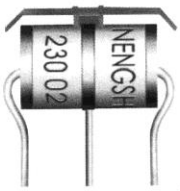

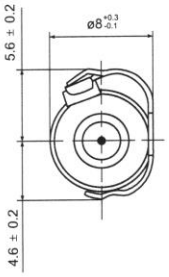

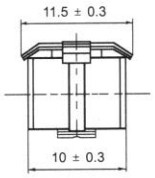

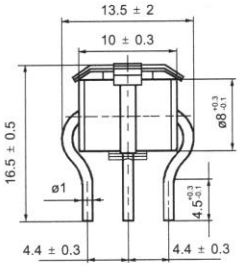

Безвыводные с термозащитой	NS3R-90GF	NS3R-230GF	NS3R-350GF
С формованными выводами и термозащитой	NS3R-90GBF	NS3R-230GBF	NS3R-350GBF
Статическое напряжение пробоя (В)	90	230	350
Допустимое расхождение параметра (%)	± 20	± 20	± 20
Динамическое напряжение 1 кВ/мкс (В)	⩽ 600	⩽ 700	⩽ 900
Максимальная амплитуда тока 8/20мкс (кА)	5	5	5
Амплитуда тока 50Гц (А)	5	5	5
Сопротивление изоляции (Ω)	$>10^{10}$	$>10^{10}$	$>10^{10}$
Межэлектродная статическая ёмкость (Пф)	⩽ 2	⩽ 2	⩽ 2